série OSM
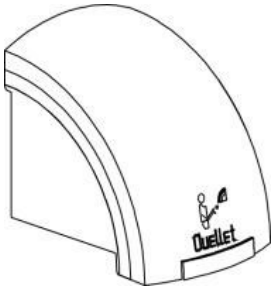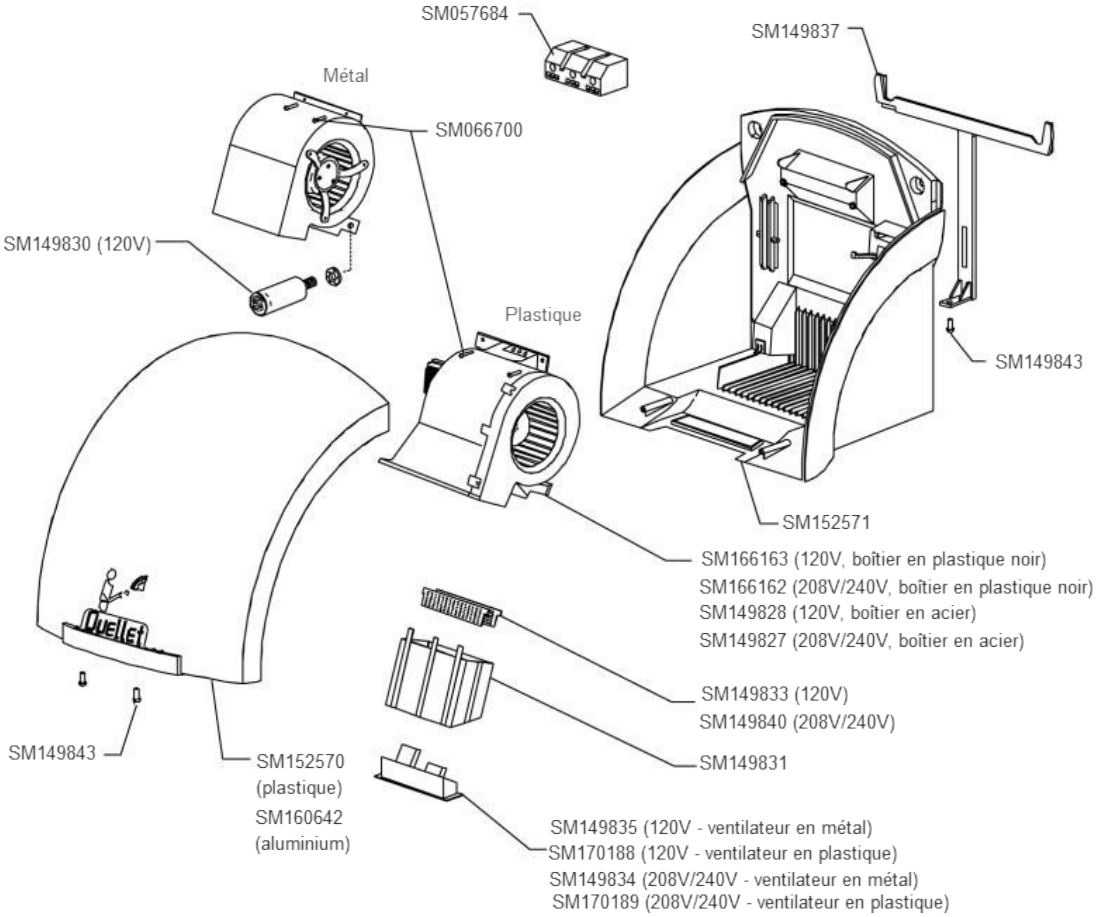
Sèche-mains ancienne série OSM - Discontinué