série **OCF**
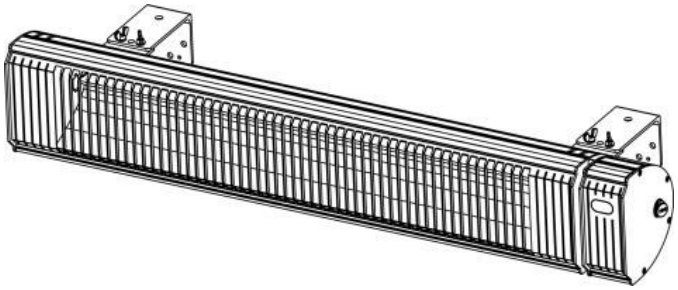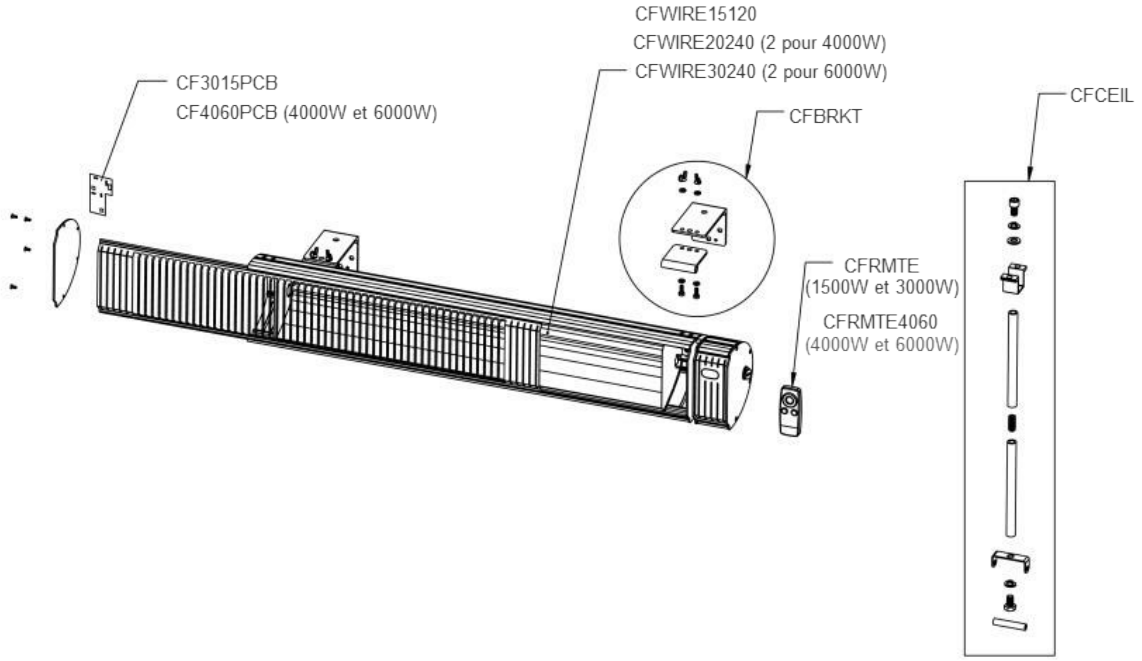
Chauffe-terrasse infrarouge