série **OTP-O**
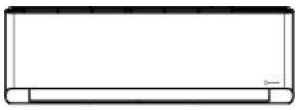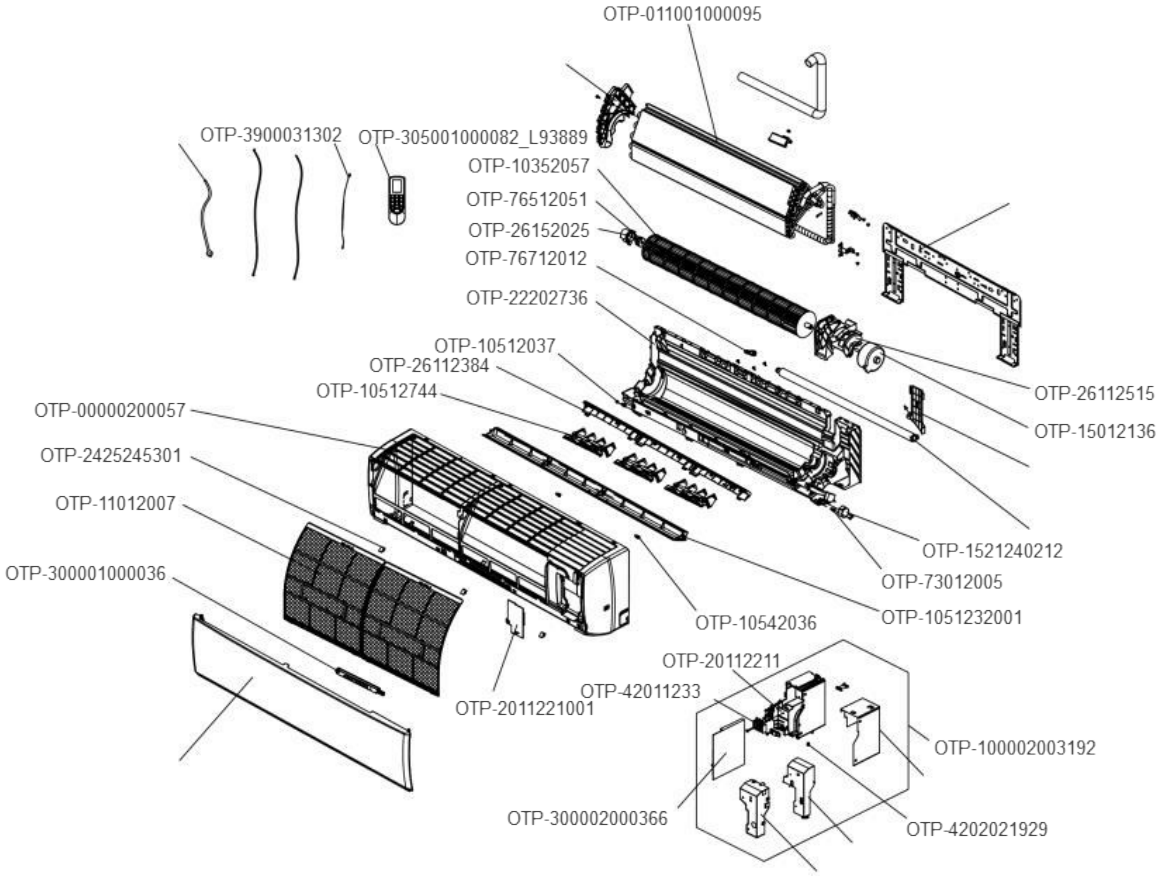
*Thermopompe simple zone **Olympia** sans conduit de ventilation*