série **OCP**
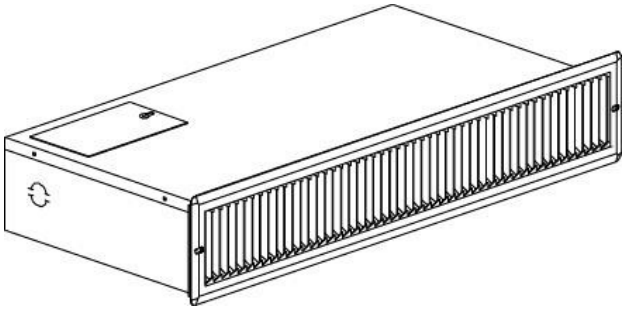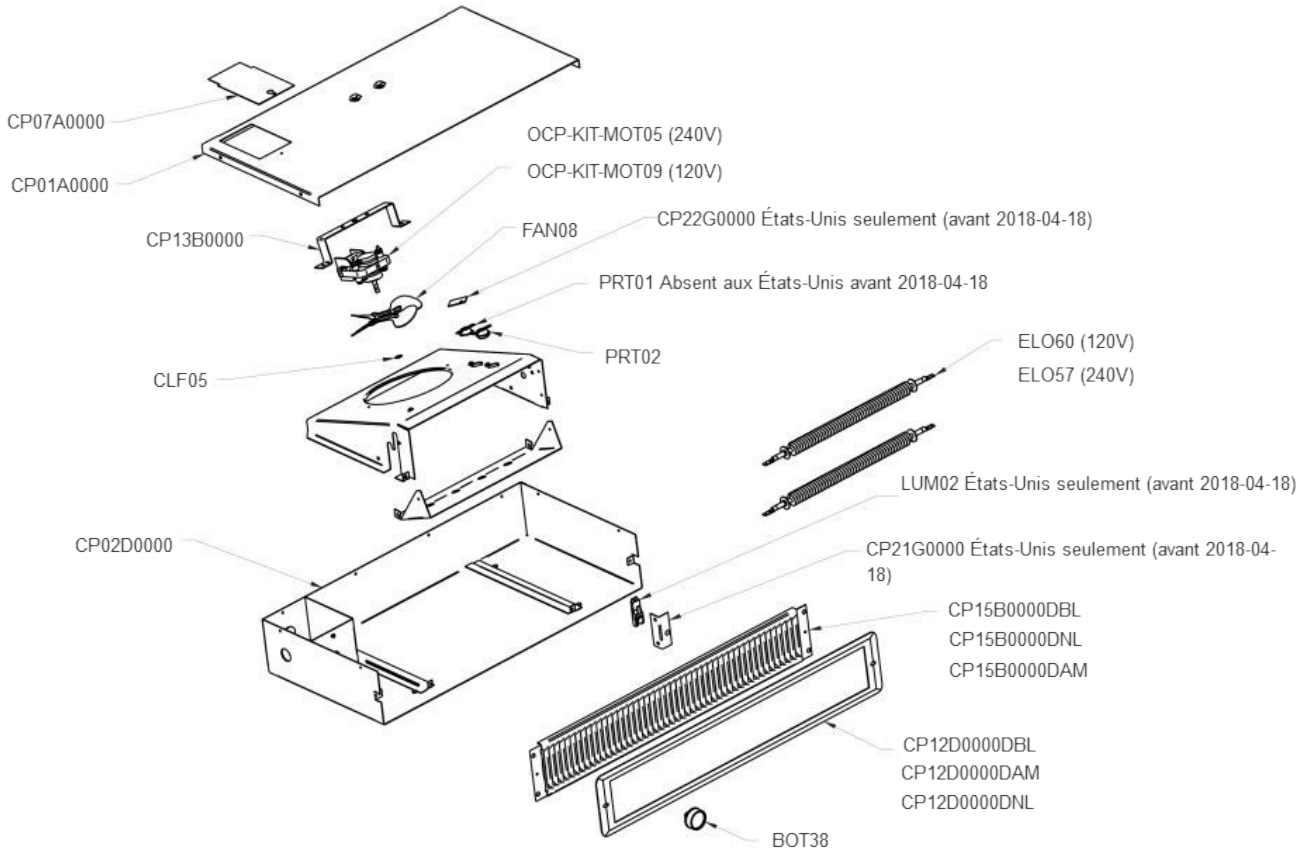
Chaufferette Coup de pied"